TENGA
LIVE WITH WONDER

Spinner

Spiral Motion Pleasure Gear

User Manual

製品内容 / Product Content

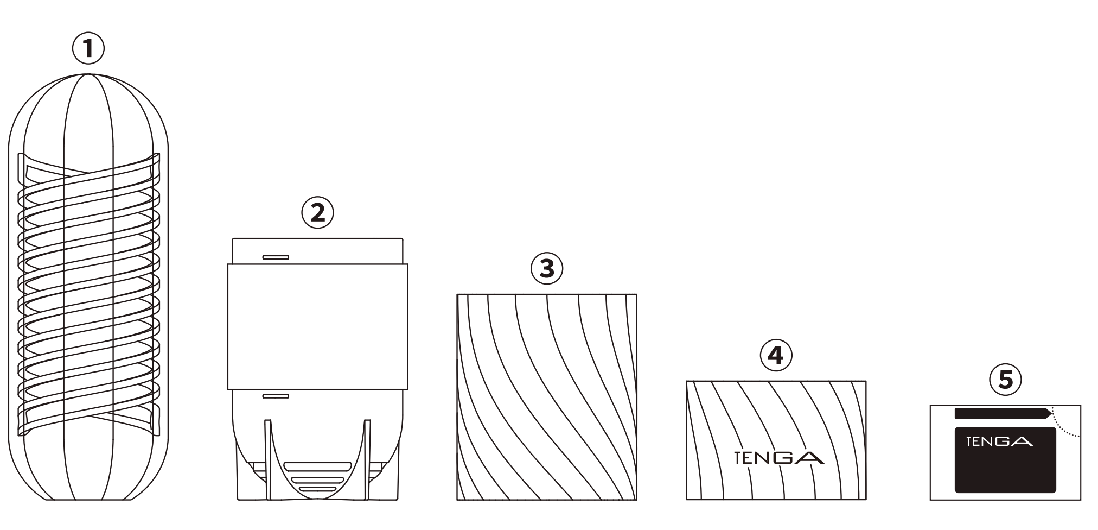

JP ①本体　②スタンドケース　③トップカバー　④ボトムカバー　⑤ローション(1回分)

EN ① Product ② Drying Case ③ Top Cover ④ Bottom Cover ⑤ Lotion (single use)

FR ① Produit ② Étui de séchage ③ Couvercle supérieur ④ Couvercle inférieur ⑤ Lotion (usage unique)

DE ① Produkt ② Trockengehäuse ③ Obere Abdeckung ④ Untere Abdeckung ⑤ Lotion (einmalige Anwendung)

ES ① Producto ② Estuche de secado ③ Tapa superior ④ Tapa inferior ⑤ Loción (un solo uso)

IT ① Prodotto ② Custodia per l'asciugatura ③ Copertura superiore ④ Copertura inferiore ⑤ Lozione (monouso)

SV ① Produkt ② Torkhölje ③ Övre lock ④ Nedre lock ⑤ Lotion (engångsbruk)

PL ① Produkt ② Etui do suszenia ③ Górna pokrywa ④ Dolna pokrywa ⑤ Lotion (jednorazowe użycie)

NL ① Behuizing van product ② Droogstandaard ③ Deksel bovenkant ④ Deksel onderkant ⑤ Lotion (voor eenmalig gebruik)

PT ① Corpo do produto ② Caixa de Secagem ③ Tampa Superior ④ Tampa Inferior ⑤ Loção (utilização única)

DA ① Produktet ② Tørreetui ③ Toppen ④ Bunden ⑤ Lotion (engangsbrug)

KR ①본체　②스탠드 케이스　③상단 커버　④하부 덮개　⑤로션(1회분)

CN ①本体　②底座　③顶盖　④底盖　⑤润滑液(1包)

TW ①產品本體　②固定架　③上蓋　④底座　⑤潤滑液(1包)

ご使用前の準備 / Before Use

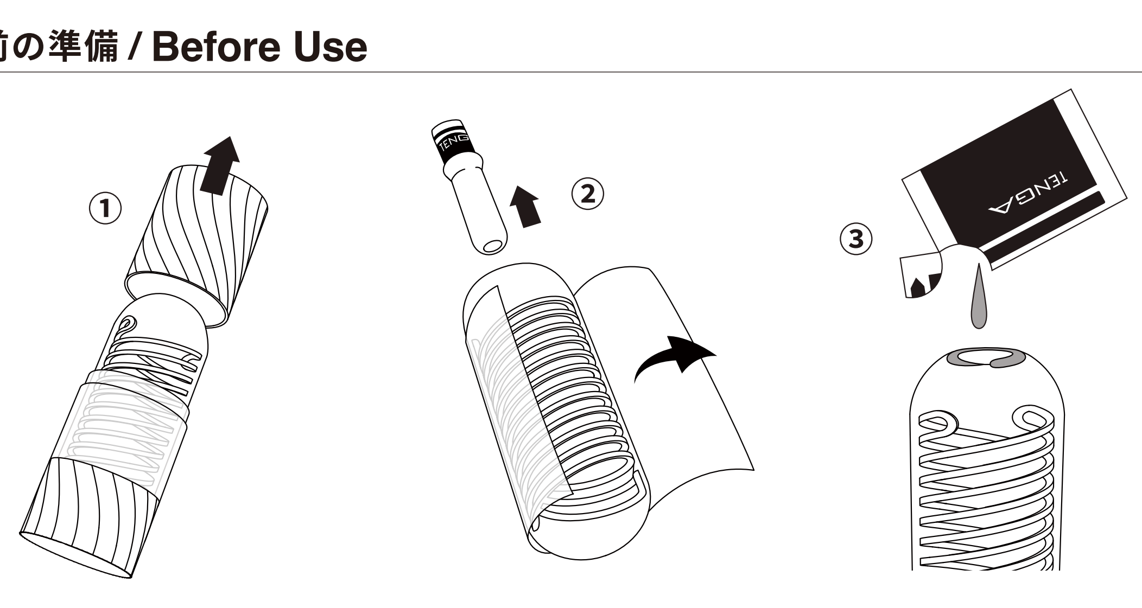

JP ①トップカバーを外し、本体を取り出します。②本体からフィルムを剥がし、ローションを取り出してください。
③ローションを本体内部と挿入口に塗布すれば準備完了です。

EN ① Remove Top Cover and take Product from Case. ② Remove plastic film protector and Lotion Pouch from Product.
③ Lubricate the inside and insertion point of the Product to prepare for use.

FR ① Retirez le couvercle supérieur et sortez le produit de l'étui. ② Retirez le film plastique de protection et le sachet de lotion.
③ Lubrifiez l'intérieur et le point d'insertion pour préparer le produit à son utilisation.

DE ① Entfernen Sie die obere Abdeckung und nehmen Sie das Produkt aus dem Gehäuse. ② Entfernen Sie die schützende Plastikfolie vom Produkt und entnehmen Sie die Lotion. ③ Zur Benutzung tragen Sie innen und am Einführungspunkt Lotion auf.

ES ① Retire la tapa superior y saque el producto del estuche. ② Retire la película de plástico protectora y la loción de muestra del producto.
③ Lubrique el interior y el punto de inserción del producto para prepararlo para su uso.

IT ① Rimuovere il copertura superiore ed estrarre il prodotto dalla custodia. ② Rimuovere la pellicola di protezione in plastica e il campione di lozione dal prodotto. ③ Applicare la lozione all'interno e nel punto di inserimento del prodotto per prepararlo all'uso.

SV ① Ta av det övre locket och ta ut produkten ur höljet. ② Ta bort plastfilmsskyddet och lotionspåsen från produkten.
③ Applicera lotion runt införingspunkten och inuti produkten för att förbereda den för användning.

PL ① Zdejmij pokrywę i wyjmij produkt z etui. ② Usuń plastikową folię ochronną i wyjmij saszetkę z lotionem z produktu.
③ Trzymając produkt otworem do góry, nasmaruj lotionem jego wnętrze oraz miejsce wkładania, by przygotować produkt do użycia.

NL ① Verwijder het bovenste deksel en neem het product uit de behuizing. ② Verwijder de plastic beschermfolie en het zakje lotion.
③ Bevochtig de binnenkant en het inbrengpunt van het product ter voorbereiding van het gebruik.

PT ① Remova a Tampa Superior e retire o Produto da Caixa. ② Remova a película protetora de plástico e a Saqueta de Loção do Produto. ③ Lubrifique o interior e o ponto de inserção do Produto para preparar para a utilização.

DA ① Fjern toppen og tag produktet ud af etuiet. ② Fjern plastfilmen og posen med lotion fra produktet.
③ Smør den indvendige side og indføringspunktet af produktet for at gøre det klar til brug.

KR ①상단 커버를 분리하고 본체를 케이스에서 꺼내주세요. ②본체를 감싸는 투명 필름을 제거하고 로션을 꺼내주세요.
③로션을 내부와 삽입구 주변에 도포해주세요.

CN ①取下顶盖，将本体取出。②将本体上的保护膜剥除，取出润滑液。③将润滑液均匀涂抹于内部及入口处。

TW ①打開上蓋,將產品本體取出。②撕除產品本體上保護膜,取出潤滑液。③將潤滑液均勻塗抹於產品本體內側及入口處。

ご使用方法 / How to Use

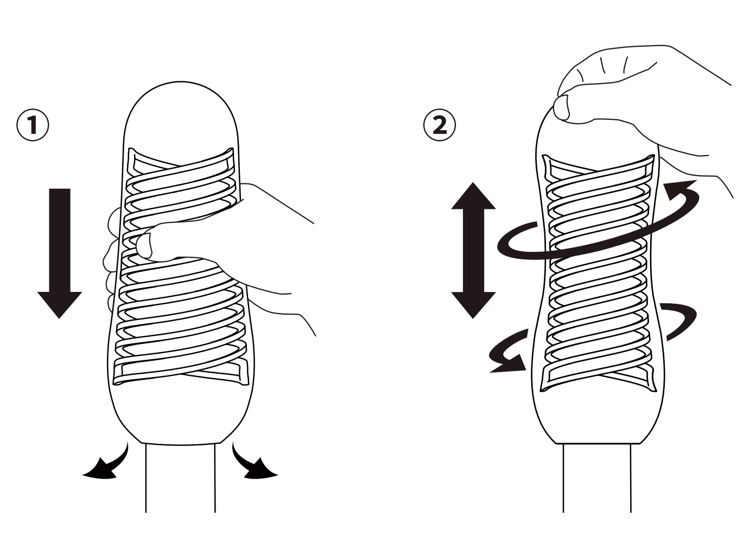

JP ①本体を握り、空気を逃がしながら挿入してください。
②ご使用の際に本体上部をつかみながら上下にストロークすると、ダイナミックな回転運動をお楽しみいただけます。

EN ① Hold Product from the top and squeeze to let air out, then insert.
② Vertical movement of the item will activate the spinning motion of the TENGA SPINNER.

FR ① Tenez le produit par le haut et pressez pour évacuez l'air avant d'insérer.
② Effectuez des mouvements verticaux pour activer la rotation du TENGA SPINNER.

DE ① Halten Sie das Produkt oben fest und drücken Sie die Luft heraus. Dann einführen.
② Bewegen Sie den TENGA SPINNER hoch und runter, um eine Drehbewegung zu erzeugen.

ES ① Sostenga el producto por la parte superior y apriételo para dejar salir el aire, luego insértelo.
② El movimiento vertical del artículo activará el movimiento de rotación de TENGA SPINNER.

IT ① Tenere il prodotto dalla parte superiore e comprimerlo per lasciar uscire l'aria, quindi inserire.
② Il movimento verticale dell'articolo attiverà il movimento rotatorio di TENGA SPINNER.

SV ① Håll produkten ovanifrån och kläm för att pressa ut luften. För sedan in.
② Vertikal rörelse av produkten aktiverar den roterande rörelsen hos TENGA SPINNER.

PL ① Przytrzymaj produkt od góry i ściśnij, by wypuścić powietrze, a następnie włóż.
② Ruch pionowy produktu powoduje aktywację ruchu obrotowego TENGA SPINNER.

NL ① Houd het product van bovenaf vast en knijp om de lucht eruit te laten, en steek de penis erin.
② Een verticale beweging van het voorwerp activeert de draaiende beweging van de TENGA SPINNER.

PT ① Segure o Produto pela parte superior e aperte para expelir o ar. Em seguida, introduza.
② O movimento vertical do produto ativa o movimento giratório do TENGA SPINNER.

DA ① Hold produktet på toppen og pres luften ud. Indfør dernæst.
② Produktets lodrette bevægelse aktiverer TENGA SPINNER'ens snurrende bevægelse.

KR ①본체 상단부를 잡고 공기를 빼면서 삽입해주세요. ②위아래로 스트로크 하면서 스핀 작용(gimmick)으로 움직이는 제품을 즐기세요.

CN ①握住杯体上部，排出空气同时慢慢插入。②上下运动中享受旋吸式快感。

TW ①握住產品本體上半部,邊排除空氣邊慢慢挺進內部。②上下動作開始享受旋吸式快感。

洗浄方法 / How to Wash

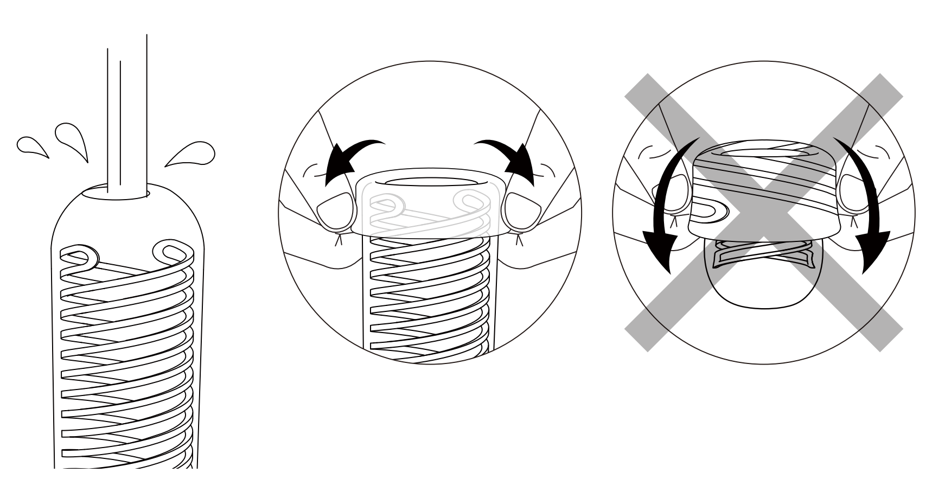

JP 使用後はローション等を水と中性石鹸でよく洗い、水気を拭き取ってください。
図の部分までひっくり返した状態で洗浄することができます。無理にのばしてめくったり、
本体全てを裏返さないでください。破損の原因になります。

EN After use, wash well with running water and pat dry. Product cannot be turned inside-out.
Please only extend insertion area up to as shown in the image.

FR Après utilisation, lavez bien le produit à l'eau courante et séchez-le. Le produit ne peut pas être retourné à l'envers.
Ne relevez pas la zone d'insertion au-delà de ce que montre l'image.

DE Nach der Benutzung waschen Sie das Produkt gründlich mit fließendem Wasser und trocknen es mit einem Tuch ab. Produkt kann nicht nach außen gewendet werden.
Bitte den Einführungspunkt nur so weit nach außen wenden, wie auf dem Bild angezeigt ist.

ES Después del uso, lávelo bien con agua corriente y séquelo con toques suaves.
El producto no se puede girar del revés. Extienda el área de inserción solo hasta donde se muestra en la imagen.

IT Dopo l'uso, lavare accuratamente con acqua corrente e tamponare per asciugare.
Il prodotto non può essere rivoltato. Non estendere l'area di inserimento più di quanto mostrato nell'immagine.

SV Efter användningen ska produkten tvättas ordentligt med rinnande vatten och klappas torr.
Produkten kan inte vändas ut och in. Införingsområdet får endast dras ut så mycket som bilden visar.

PL Po użyciu umyj dokładnie pod bieżącą wodą i wytrzyj. Urządzenie nie może być wywracane na lewą stronę.
Część do wkładania należy wysuwać wyłącznie w sposób pokazany na rysunku.

NL Na gebruik goed reinigen met stromend water en droogdeppen. Product kan niet binnenstebuiten worden gekeerd.
Gebruik het insteekgebied alleen tot zover als op de afbeelding wordt getoond.

PT Após a utilização, lave bem com água corrente e seque com um pano. O produto não pode ser virado do avesso.
A área de inserção apenas poderá ser estendida até à indicação apresentada na imagem.

DA Efter brug skal produktet rengøres grundigt med rindende vand og duppes tør. Produktet kan ikke vendes på vrangen.
Indføringsområdet må kun udvides op til det, der er vist på billedet.

KR 사용 후에는 로션 등을 잘 씻어 내고 물기를 닦아주세요.본체 자체는 뒤집어 세척할 수 없습니다. 그림과 같이 삽입구를 뒤집으면 세척을 쉽게 할 수 있습니다.

CN 使用后请用流水冲洗干净并拭干水分。本体不可翻转。如图示将入口处掀起，方便内部洗净。若强行翻转，则会导致产品破损。

TW 使用後請用清水沖洗並拭乾水分。產品本體不可外翻清洗。如圖示將入口處掀起,即可洗淨內部。若強行拉扯、掀起,或將本體整個外翻,可能造成破損。

乾燥方法 / How to Dry and Store

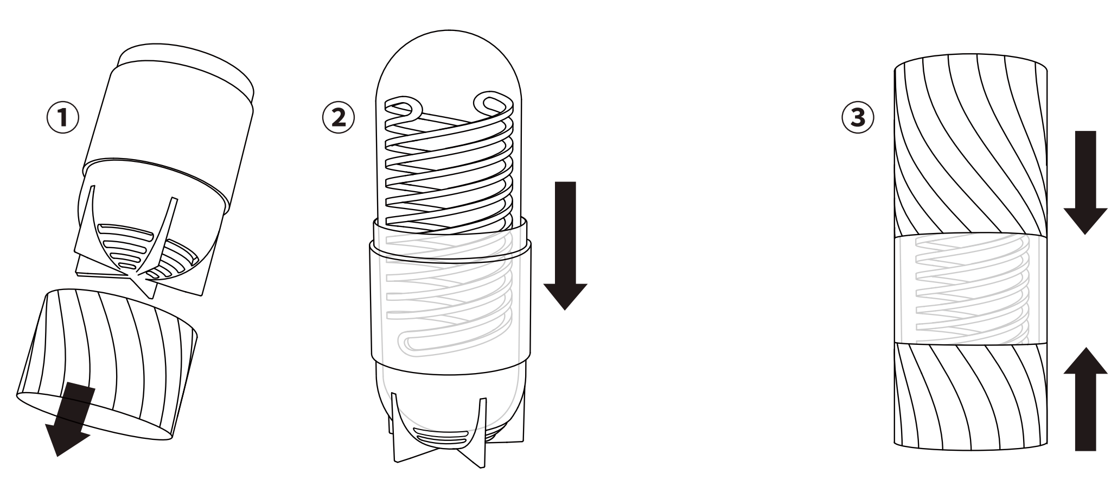

JP ①ボトムカバーを外すことにより、専用の乾燥スタンドになります。②本体を乗せ、風通しの良い場所で乾かしてください。
③完全に乾いたらケースに入れて保管してください。

EN ① Removing the Bottom Cover reveals the Drying Case. ② Place item in a well-ventilated area to air dry.
③ Ensure product is completely dry before storing in case.

FR ① Retirez le couvercle inférieur pour révéler l'étui de séchage. ② Faites sécher l'article dans un endroit bien aéré.
③ Assurez-vous que le produit est complètement sec avant de le ranger dans son boîtier.

DE ① Wenn Sie die untere Abdeckung entfernen, wird das Trockengehäuse freigelegt. ② Lassen Sie den Artikel in einem gut belüfteten Bereich an der Luft trocknen. ③ Stellen Sie sicher, dass das Produkt vollständig trocken ist, bevor Sie es im Gehäuse verstauen.

ES ① Al quitar la tapa inferior verá el estuche de secado. ② Coloque el artículo en una zona bien ventilada para dejarlo secar.
③ Asegúrese de que el producto esté completamente seco antes de almacenarlo.

IT ① Rimuovendo la copertura inferiore appare una custodia per l'asciugatura. ② Posizionare l'articolo in un luogo ben ventilato per asciugare all'aria. ③ Assicurare che il prodotto sia completamente asciutto prima di conservarlo nella custodia.

SV ① När det nedre locket avlägsnas syns torkhöljet. ② Placera produkten på en välventilerad plats och låt lufttorka.
③ Se till att produkten är helt torr innan den förvaras i fodral.

PL ① Zdjęcie górnej pokrywy pozwala odsłonić futerał do suszenia. ② Umieść produkt w przewiewnym miejscu i pozostaw do wyschnięcia.
③ Przed włożeniem do etui upewnij się, że produkt jest całkowicie suchy.

NL ① Wanneer je het onderste deksel verwijdert, komt de droogstandaard tevoorschijn. ② Plaats het artikel in een goed geventileerde ruimte om te laten drogen. ③ Zorg ervoor dat het product volledig droog is voordat u het opbergt in de hoes.

PT ① Para aceder à Caixa de Secagem, remova a Tampa Inferior. ② Coloque o produto numa área bem ventilada para secar ao ar.
③ Certifique-se de que o produto está completamente seco antes de o guardar na caixa.

DA ① Når man fjerner bunden, får man adgang til tørreetuiet. ② Placer produktet på et velventileret sted, så det kan lufttørre.
③ Sørg for, at produktet er helt tørt, inden det opbevares i etuiet.

KR ① 하부 덮개를 분리하면 전용 건조 스탠드가 됩니다. ② 통풍이 좋은 장소에 두고 완전히 건조될 때까지 기다려주세요.
③ 완전히 건조되면 케이스에 넣어 보관하세요.

CN ①取下底盖，变成专用沥水底座。②放置于通风处沥干，直到完全干燥。③完全干燥后放入收纳盒中保管。

TW ①取下底座,成為專用瀝水架。②置於陰涼通風處瀝乾至完全乾燥。③完全晾乾後,放回固定架收納。

⚠ 警告・注意 / WARNING・CAUTION

122°F 50°C
50°F 10°C

JP **警告**
- 用途以外で使用しないでください。
- 乳幼児やペットの手の届く範囲で保管をしないでください。
誤飲による事故やトラブルの恐れがあります。
- 肌に異常がある場合、または使用中に身体に異常を感じた場合は、使用しないでください。
- 乱暴な取り扱いや修理、改造、分解をしないでください。けがや故障の原因になります。
- 破損した製品は使用しないでください。けがや故障の原因になります。
- 製品を高温（50°C以上）に加熱しないでください。

注意
- 高温多湿・直射日光を避けて保管してください。
- 性感染症を防ぐため、本製品を不特定多数の人と共有しないでください。
- 使用中、ローションが垂れる場合がありますのでご注意ください。
- 使用後は、水、ぬるま湯と中性石鹸でよく洗い、完全に乾いてから保管してください。
- お手入れの際はクレンザー、アルコール、酸性・アルカリ性の強い洗浄剤、
ベンジンやシンナーなどの溶剤で洗浄しないでください。変形や変色の原因になります。
- つけ置き洗い、熱湯（50°C以上）での洗浄をしないでください。変形や変色の原因になります。

EN **WARNING**
- Do not use this product for any purpose other than its intended use.
- Choking Hazard: Store product out of the reach of infants and pets.
- If you notice any adverse physical effects during use, cease use immediately and contact a medical professional.
- Do not attempt to open, disassemble, or fix the product.
- Do not use if item is damaged.
- Do not heat the product above 50°C/122°F.

CAUTION
- Store in a cool, dry, dark place away from direct sunlight and/or humidity.
- Do not share.
- Lotion may leak during use.
- After use, wash thoroughly with lukewarm water and mild soap, and ensure product is completely dry before storing.
- Do not clean with cleansers, alcohol, highly acidic/alkaline cleaners, or corrosive substances such as benzine or paint thinner.
- Do not wash with hot water above 50°C/122°F or leave product submerged for extended periods of time.

FR **AVERTISSEMENT**
- N'utilisez pas ce produit à d'autres fins que celles pour lesquelles il est destiné.
- Risque d'étouffement : Conservez le produit hors de la portée des nourrissons et des animaux domestiques.
- Si vous notez des effets indésirables pendant l'utilisation, arrêtez immédiatement et contactez un médecin.
- N'essayez pas d'ouvrir, de démonter ou de réparer le produit.
- N'utilisez pas le produit s'il est endommagé.
- Ne chauffez pas le produit au-dessus de 50°C.

ATTENTION
- Conservez le produit dans un endroit frais, sec et sombre, à l'abri de la lumière directe du soleil et de l'humidité.
- À usage personnel.
- Fuite de lotion possible pendant l'utilisation.
- Après utilisation, lavez soigneusement à l'eau tiède et au savon doux, et assurez-vous que le produit est complètement sec avant de le ranger.
- Ne nettoyez pas le produit avec des détergents, de l'alcool, des nettoyants hautement acides ou alcalins ou des substances corrosives telles que de l'essence ou du dissolvant.
- Ne lavez pas à l'eau chaude au-dessus de 50°C et ne laissez pas le produit immergé pendant de longues périodes.

DE **WARNHINWEIS**
- Verwenden Sie dieses Produkt nicht für andere Zwecke als den vorgesehenen Gebrauch.
- Erstickungsgefahr. Außerhalb der Reichweite von Kindern und Haustieren aufbewahren.
- Sollten Sie während der Verwendung unerwünschte Auswirkungen auf Ihren Körper spüren, dann stellen Sie die Benutzung des Produkts umgehend ein und konsultieren Sie einen Arzt.
- Versuchen Sie nicht, das Produkt zu öffnen, zu zerlegen oder zu reparieren.
- Nicht verwenden, wenn der Artikel beschädigt ist.
- Erhitzen Sie das Produkt nicht über 50°C.

VORSICHT
- Bewahren Sie das Gerät vor direktem Sonnenlicht und/oder Feuchtigkeit geschützt an einem kühlen, trockenen und dunklen Ort auf.
- Nicht zur Verwendung durch mehrere Personen.
- Lotion kann während des Gebrauchs austreten.
- Nach Gebrauch gründlich mit lauwarmem Wasser und milder Seife waschen. Stellen Sie sicher, dass das Produkt vollständig trocken ist, bevor Sie es verstauen.
- Nicht mit Reinigungsmitteln, Alkohol, stark säurehaltigen/alkalischen Reinigern oder ätzenden Substanzen wie Benzin oder Farbverdünner reinigen.
- Nicht mit heißem Wasser über 50°C waschen oder das Produkt für längere Zeit unter Wasser eintauchen.

ES **ADVERTENCIA**
- No utilice este producto para fines distintos de los indicados.
- Riesgo de asfixia. Guarde el producto fuera del alcance de niños y mascotas.
- Si nota algún efecto físico adverso durante el uso, suspenda el uso de inmediato y contacte con un profesional de la salud.
- No intente abrir, desmontar o reparar el producto.
- No utilizar si el artículo está dañado.
- No caliente el producto por encima de 50°C.

ATENCIÓN
- Guarde el producto en un lugar fresco, seco y protegido de la luz del sol y/o la humedad.
- No compartir.
- La loción puede gotear durante el uso.
- Después del uso, lave a fondo con agua tibia y jabón suave, y asegúrese de que el producto esté completamente seco antes de guardarlo.
- No limpie con detergentes, alcohol, limpiadores altamente ácidos/alcalinos, ni con sustancias corrosivas como bencina o diluyente de pintura.
- No lave con agua caliente por encima de 50 °C ni deje el producto sumergido durante períodos prolongados.

IT **AVVERTENZA**
- Non utilizzare questo prodotto per scopi diversi da l'uso previsto.
- Pericolo di soffocamento: Conservare in un luogo al di fuori della portata di bambini e animali domestici.
- Se si notano effetti negativi di natura fisica durante l'utilizzo, interrompere immediatamente l'uso e rivolgersi a un medico.
- Non provare ad aprire, smontare o aggiustare il prodotto.
- Non utilizzare se il prodotto è danneggiato.
- Non riscaldare il prodotto a temperature superiori a 50°C.

ATTENZIONE
- Conservare in un luogo fresco, buio e asciutto, al riparo dalla luce diretta del sole e/o dall'umidità.
- Non condividere.
- La lozione potrebbe colare durante l'uso.
- Dopo l'uso, lavare accuratamente con acqua tiepida e sapone neutro e assicurarsi che il prodotto sia completamente asciutto prima di riporlo.
- Non pulire il prodotto con detersivi, alcol, detergenti molto acidi/alcalini o sostanze corrosive quali, ad esempio, benzina per smacchiare, diluenti o solventi.
- Non lavare con acqua calda a temperatura superiore a 50°C o lasciare il prodotto immerso per periodi di tempo prolungati.

SV **VARNING**
- Använd inte denna produkt för något annat ändamål än dess avsedda användning.
- Kvävningsrisk: Förvara produkten oåtkomligt för barn och husdjur.
- Om du lägger märke till oönskade fysiska effekter under användning ska du genast avbryta användningen och kontakta sjukvårdspersonal.
- Försök inte öppna, montera isär eller laga produkten.
- Får INTE användas om produkten är skadad.
- Värm inte produkten över 50°C.

VAR FÖRSIKTIG
- Förvaras på en sval, torr och mörk plats, skyddad från direkt solljus och/eller fukt.
- Dela inte med andra.
- Lotion kan läcka under användning.
- Efter användning, tvätta noggrant med ljummet vatten och mild tvål, och se till att produkten är helt torr innan den förvaras.
- Produkten får inte rengöras med rengöringsmedel, alkohol, starkt sura/alkaliska medel eller frätande ämnen som bensin eller thinner.
- Tvätta inte med varmt vatten över 50°C och lämna inte produkten nedsänkt under längre perioder.

PL **OSTRZEŻENIE**
- Nie używaj tego produktu do żadnego innego celu niż jego przeznaczenie.
- Ryzyko zadławienia. Przechowywać produkt poza zasięgiem niemowląt i zwierząt domowych.
- Jeśli zauważysz jakiekolwiek niekorzystne objawy fizyczne podczas użytkowania, natychmiast zaprzestań używania produktu i skontaktuj się z lekarzem.
- Nie należy próbować naprawiać ani modyfikować produktu.
- NIE należy używać jeśli skóra jest uszkodzona.
- Nie podgrzewaj produktu powyżej 50°C.

PRZESTROGA
- Przechowuj w chłodnym, suchym i ciemnym miejscu z dala od bezpośredniego światła słonecznego i/lub wilgoci.
- Nie należy dzielić się produktem.
- Lotion może wyciekać podczas użytkowania.
- Po użyciu dokładnie umyj letnią wodą i łagodnym mydłem i upewnij się, że produkt jest całkowicie suchy przed przechowywaniem.
- Nie czyścić przy użyciu środków czyszczących, alkoholu, silnie kwasowych / zasadowych środków czyszczących ani substancji żrących, takich jak benzyna lub rozpuszczalnik do farb, które mogą uszkodzić lub odbarwić produkt.
- Nie myć gorącą wodą powyżej 50°C ani pozostawiać produktu zanurzonego przez dłuższy czas.

NL **WAARSCHUWING**
- Gebruik dit product niet voor andere doeleinden dan het beoogde gebruik.
- Verstikkingsgevaar: Buiten het bereik van kinderen en huisdieren houden.
- Indien u tijdens het gebruik nadelige lichamelijke effecten ervaart, moet u het gebruik onmiddellijk beëindigen en een arts raadplegen.
- Het product niet openen, demonteren of vastzetten.
- Niet gebruiken als het artikel beschadigd is.
- Verwarm het product niet boven 50°C.

WAARSCHUWING
- Opbergen op een koele, droge en donkere plaats, verwijderd van direct zonlicht en/of vocht.
- Niet delen.
- Het lotion kan tijdens gebruik gaan lekken.
- Na gebruik grondig reinigen met lauwwarm water en milde zeep, en berg het pas op wanneer het volledig droog is.
- Niet reinigen met reinigingsmiddelen, alcohol, sterk zuren of alkalische reinigers of bijtende substanties zoals benzine of thinner.
- Was het product niet met heet water boven 50°C en laat het product niet langdurig ondergedompeld laten in water.

PT **AVISO**
- Não utilize este produto para qualquer outro fim que não o previsto.
- Perigo de asfixia: Guarde o produto fora do alcance de crianças e animais de estimação.
- Se notar quaisquer efeitos físicos adversos durante a utilização, interrompa imediatamente a utilização e contacte um profissional de saúde.
- Não tente abrir, desmontar ou reparar o produto.
- Não utilize se o artigo estiver danificado.
- Não aqueça o produto acima de 50°C.

PRECAUÇÃO
- Armazene num local fresco, seco e escuro, afastado da luz solar direta e/ou da humidade.
- Não partilhe.
- A loção pode derramar durante a utilização.
- Após a utilização, lave bem com água morna e sabão neutro e certifique-se de que o produto está completamente seco antes de o guardar.
- Não limpe com produtos de limpeza, álcool, produtos de limpeza altamente ácidos/alcalinos ou substâncias corrosivas, como benzina ou diluente.
- Não lave com água quente acima de 50°C ou deixe o produto submerso durante longos períodos de tempo.

DA **ADVARSEL**
- Brug ikke dette produkt til andre formål end dets tilsigtede anvendelse.
- Risiko for kvælning: Opbevares produktet utilgængeligt for børn og kæledyr.
- Hvis du oplever nogen form for negative fysiske effekter under brug, skal du straks stoppe og kontakte en læge.
- Forsøg ikke at reparere eller modificere produktet.
- Brug ikke, hvis produktet er beskadiget.
- Opvarm ikke produktet til over 50°C.

FORSIGTIG
- Opbevares køligt, tørt og mørkt, beskyttet mod direkte sollys og/eller fugt.
- Produktet må ikke deles med andre.
- Lotion kan lække under brug.
- Efter brug, vask grundigt med lunkent vand og mild sæbe, og sørg for, at produktet er helt tørt, før det lægges til opbevaring.
- Rengør ikke med rengøringsmidler, alkohol, stærkt sure/basiske rengøringsmidler eller ætsende stoffer som benzin eller malingfjerner.
- Rengør ikke med vand over 50°C, og lad ikke produktet være nedsænket i længere perioder.

KR **경고**
- 본 제품을 용도 외의 목적으로 사용하지 마십시오.
- 오남용에 의한 사고나 문제를 방지하기 위해 영유아 및 반려동물의 손이 닿는 곳에 보관하지 마십시오.
- 피부에 이상이 있거나 사용 중 신체에 이상이 발생한 경우 사용을 중단하십시오.
- 거칠게 다루거나 수리, 개조 및 분해하지 마십시오.
- 사고나 트러블을 방지하기 위해 손상된 제품은 사용하지 마십시오.
- 제품을 고온(50°C 이상)으로 가열하지 마십시오.

사용상 주의사항
- 고온다습한 곳이나 직사광선을 피해 보관해 주세요.
- 불특정다수와 공유하지 마십시오.
- 사용 중 로션이 흘러내릴 수 있으므로 주의해 주세요.
- 사용 후에는 미지근한 물과 중성 비누로 잘 씻고 완전히 말린 후 보관하십시오.
- 세척 시 클렌저, 알코올, 강한 산성 및 알칼리성 세정제, 벤진, 시너 등의 용제로 세척하지 마십시오.
- 물에 담가두거나, 끓는 물(50°C 이상)로 세척하지 마십시오.

CN **警告**
- 请勿将本产品用作其他用途。
- 请勿保管于婴幼儿或宠物可触摸到的范围内，以免因误食造成事故。
- 肌肤有异常状况，或使用本产品过程中若身体感觉异常时，请立即停止使用。
- 请勿粗暴使用或修理、改装、拆卸本产品。
- 为避免事故，请勿使用故障或损坏的产品。
- 请勿将产品加热至高温（50°C以上）。

注意
- 请勿将产品放置于高温高湿、阳光直射的地方进行保管。
- 请勿与他人共用。
- 使用时润滑液可能会滴落，请多加留意。
- 使用后，请用温水或肥皂等彻底清洗干净，完全干燥后妥善保管。
- 请勿使用清洁剂、酒精、强酸强碱性清洁剂、汽油或稀释剂等溶剂进行清洁。
- 请勿使用热水（50度以上）清洗，也请勿长时间浸泡。

TW **警告**
- 請勿以原用途之外的方式使用本產品。
- 請勿將本產品存放在嬰幼兒或寵物能取得的場所,以免發生誤吞事故、意外。
- 肌膚有異常時,請勿使用本產品。使用時若感到身體有異常情況,請勿使用本產品。
- 請勿粗暴使用本產品,也請勿修理、改造、拆解本產品。
- 產品若有破損,請勿使用,以免發生事故、意外。
- 請勿將本產品加熱至50°C以上高溫。

注意事項
- 請勿將本產品存放在陽光直射或高溫、潮濕之場所。
- 請勿與不特定多數人士共用本產品。
- 使用中潤滑液有可能外溢,請多加注意。
- 使用後請用冷水或中性肥皂清洗,並在完全晾乾後再收納。
- 清潔時請勿使用研磨劑、酒精、強酸、強鹼性清潔劑、去漬油、有機溶劑等清潔用品。
- 請勿用浸泡方式清洗本產品,也請勿用50°C以上熱水清洗本產品。